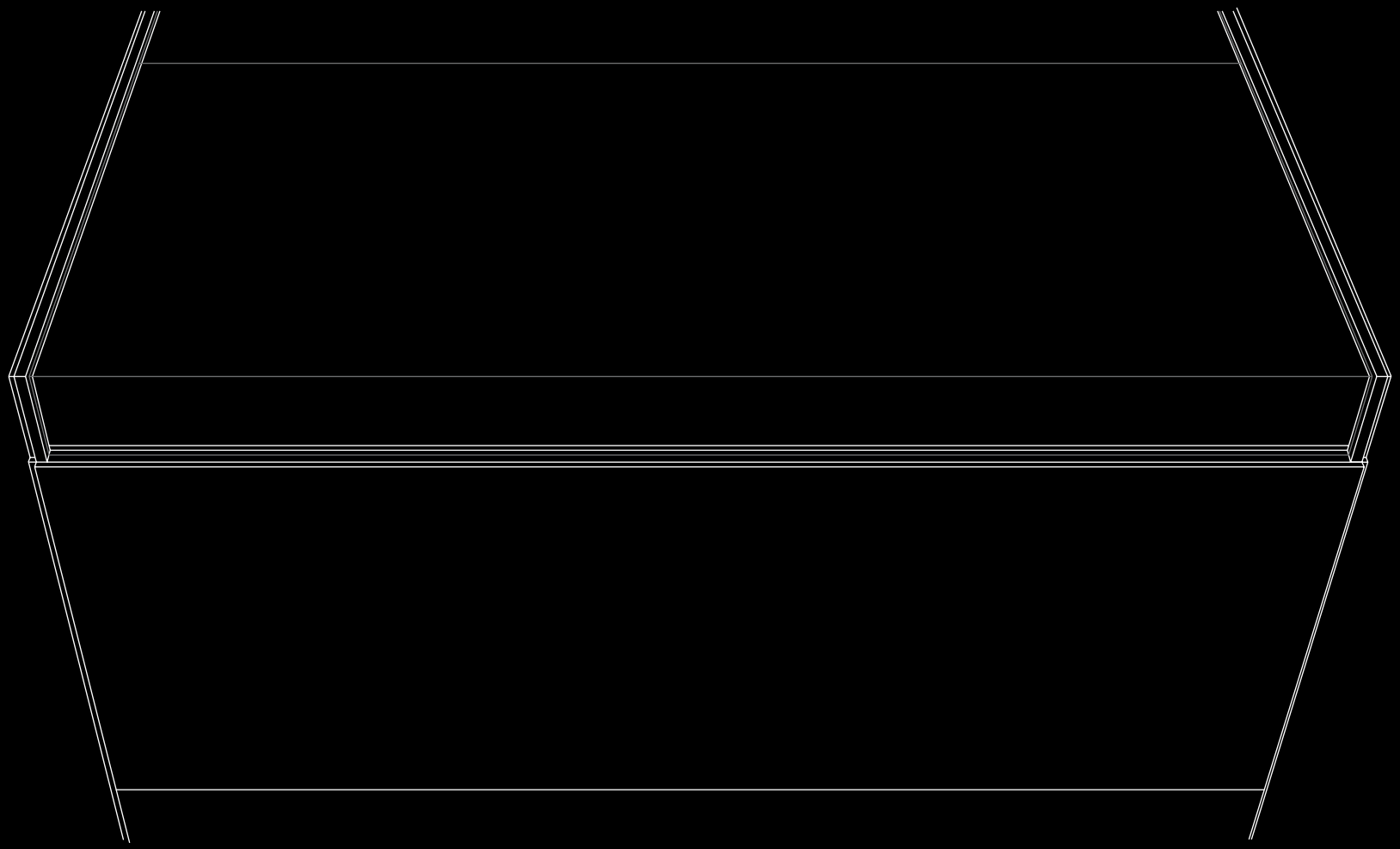

LINE

DESIGN
DYNAMOBEL

dynamobel

LINE

Line is the partition system developed by Dynamobel to meet the needs of today's market, which demands highly competitive technical products with clean-cut, minimalist designs.

Most of the components in the programme have been designed from scratch with the confidence that comes with over 47 years of experience in the partitioning business. This is a definite plus when it comes to launching a programme like Line, which is set to hit the market as the natural heir to consolidated partitions such as the M92, on which the profiling is of such great prominence.

The breadth of the Line range, both in terms of products and finishes, is sure to amaze you. No other partition system on the market offers such an extensive programme and such a wide range of finishes, all consonant with our entire range of furniture.

Line es el sistema de partición desarrollado por Dynamobel para satisfacer las necesidades del mercado actual, que demanda un producto técnico muy competitivo acorde con una estética pura y minimalista.

La mayor parte los componentes del programa han sido diseñados desde cero con el aval de una experiencia de más de 47 años en el sector de las mamparas, un valor añadido definitivo para poner en marcha un programa como Line, que llega al mercado como heredero natural a particiones consolidadas como M92 donde la perfilería tiene mucho más protagonismo.

La amplia gama de Line, tanto en producto como en acabados, te sorprenderá. Ninguna otra partición en el mercado te ofrece un programa tan extenso y una gama tan amplia de acabados, sin olvidar que estos últimos son coherentes con toda nuestra gama de mobiliario.

Line ist ein von Dynamobel entwickeltes Trennwandprogramm, das auf die Bedürfnisse des aktuellen Markts nach technischen Produkten, die hohe Wettbewerbsfähigkeit mit einem schlichten und minimalistischen Design verbinden, zugeschnitten ist.

Der Großteil der Komponenten des Programms wurde auf der Basis von über 47 Jahren Erfahrung im Sektor der Trennwandsysteme völlig neu entworfen. Dies ist ein entscheidender Vorteil bei der Lancierung eines Programms wie Line, das als würdige Nachfolge von so etablierten Trennwandprogrammen wie M92 - bei welchem die Profile die Hauptrolle spielen - auf den Markt tritt.

Die breite Palette von Line, sowohl an Einzel- wie Endprodukten, wird Sie überraschen. Kein anderes Trennwandsystem auf dem Markt bietet ein so vielseitiges Programm und ein so großes Sortiment von Endprodukten. Dabei ist nicht zu vergessen, dass dieses auf unsere Angebotspalette für Mobiliar abgestimmt ist.

LINE

•

Line is a completely new programme. The profiles that it features are an in-house development based on high-quality aluminium extrusion and forge the identity of the programme in all its forms.

Line caters for single- and double-glazed partitions. The profiling on all the options is the same on both the top and bottom runners.

••

Line es un programa completamente nuevo. Sus perfiles son desarrollos propios basados en extrusión de aluminio de alta calidad que dan identidad al programa en todas sus variantes.

Line permite partición vidriera de 1 o 2 vidrios. El perfil de cada una de estas variantes es el mismo en rodapié y coronación.

•••

Line ist ein vollkommen neues Programm. Seine Profile sind Eigenentwicklungen, die auf dem Strangpressen von qualitativ hochstehendem Aluminium basieren und die dem Programm in all seinen Varianten eine eigene Identität verleihen.

Line bietet Glastrennwände mit einer oder zwei Scheiben. Das Profil der Fuß- und Deckenleisten ist dasselbe bei beiden Varianten.

•

Used in conjunction with the blind partition, the 1V partition is the ideal solution when it comes to providing the privacy required in order to carry out certain tasks in the office work space. This page shows a layout using these partitions with Clarit hinged doors.

••

La partición de 1V en combinación con la partición ciega es ideal para conseguir la privacidad necesaria para acometer ciertas tareas dentro de la oficina. En esta página podemos ver una implantación con este tipo de particiones con la opción de puertas batientes Clarit.

•••

Die Trennwand 1V kombiniert mit einer Volltrennwand ist ideal, um die notwendige Privatsphäre für gewisse Arbeiten im Büro herzustellen. Auf dieser Seite sehen wir eine Einrichtung mit dieser Art von Trennung mit der Variante Flügeltüren Clarit.

1V T-joint.
Encuentro en T de 1V.
T-Profile in 1V.

1V start.
Arranque de 1V.
Abschluss 1V.

Phone Booth 1

1V-1V joint.
Unión 1V-1V.
Verbindung 1V-1V.

Blind start.
Arranque de ciego.
Abschluss bei Vollelement.

Hoppe handle.
Manilla Hoppe.
Türklinke Hoppe.

Sena handle.
Manilla Sena.
Türklinke Sena.

Vector handle.
Manilla Vector.
Türklinke Vector.

Xara handle.
Manilla Xara.
Türklinke Xara.

LINE

•

The Line range includes sliding doors. Sliding doors are the ideal choice when space is a problem and create a sensation of unhindered continuity when left open.

On Line, the sliding doors run on the outside of the partition and can, therefore, be fitted without any need for complex assembly work. Blind, glazed with 40 profiling and Clarit versions are all available.

••

Line cuenta entre su gama con puertas correderas. La puerta corredera es una opción ideal cuando la escasez de espacio es un hándicap, dando una sensación de continuidad plena cuando está abierta.

En Line las puertas correderas son exteriores por lo que pueden ser colocadas sin necesidad de obras complejas. Pueden ser ciegas, vidrieras con perfil de 40 o Clarit.

Line hat auch Schiebetüren im Angebot. Die Schiebtüre bietet eine ideale Lösung bei Raumknappheit und verleiht das Gefühl von Geräumigkeit, wenn sie offensteht.

Bei Line sind die Schiebetüren extern, sodass sie ohne viel Aufwand montiert werden können. Es können Volltüren sein, Glastüren mit Profil 40 oder Clarit.

Technical partitioning is ideal for cable management and high levels of soundproofing, and offers the most reliable solutions in terms of recyclability and reusability.

Line specifically focuses on all these aspects and includes a wide variety of modules and assemblies to meet every requirement, from the most basic to the most demanding.

La partición técnica es ideal para la conducción de cableado, la obtención de grandes niveles de insonorización y la solución más fiable en términos de reciclabilidad y reutilización.

Line no descuida ninguno de estos aspectos y dispone de una extensa gama de módulos y conjuntos que se adaptan a cualquier necesidad, desde la más básica a la más exigente.

Die Technik des Trennwandsystems ist ideal für das Verlegen von Kabeln, für eine gute Schallisolierung und ist die sicherste Lösung bezüglich Wiederverwendung und Recycling.

Line pflegt alle diese Aspekte und verfügt über ein breites Angebot von Modulen und Zubehör für alle Bedürfnisse, so einfach oder komplex sie auch sind.

2V-2V joint.
Unión 2V-2V.
Verbindung 2V-2V.

Blind-blind joint.
Unión ciego-ciego.
Verbindung intransparent-intransparent.

LINE

Like all good partition systems, Line has a specific development for double-glazed modules. This solution provides the partitions with great acoustic properties and lends the spaces created the level of distinction which the offices used by senior management require. Both the blind and glazed doors are perfectly flush with the partition.

Line also comes with polished and anodised aluminium terminations, a striking option which sets the partitioning apart and provides it with a luxury finish.

Como en todo buen sistema de partición, Line cuenta con un desarrollo específico para partición de doble vidrio. Esta solución dota de grandes propiedades acústicas a la mampara y de un alto nivel representativo a los espacios creados, necesario en los despachos de alta dirección. Las puertas tanto ciegas como vidrieras van perfectamente enrasadas con la mampara.

Line también cuenta con perfiles de aluminio en acabado pulido y anodizado, una opción destacable y absolutamente diferencial que da a la partición un acabado de lujo.

Wie jedes gute Trennwandsystem bietet Line Trennwände mit Doppelverglasung. Dies gibt den Trennwänden sehr gute akustische Eigenschaften und verleiht den so geschaffenen Räumen eine gediegene Atmosphäre, wie sie in Direktionsbüros wünschenswert ist. Sowohl die Volltüren wie auch die Glastüren fügen sich nahtlos in die Trennwände ein.

Line bietet auch polierte und eloxierte Aluminiumprofile an, eine nennenswerte und sehr besondere Variante in luxuriöser Ausführung.

DETAILS

DETALLES • DETAILANSICHTEN

Detail of lock on 90 blind door.
Detalle cerradura puerta ciega 90.
Detailansicht Schloss Volltüre 90.

Detail of lock on 90 2V door.
Detalle cerradura puerta 2V de 90.
Detailansicht Schloss Türe 2V von 90.

Detail of lock on 40 1V door.
Detalle cerradura puerta 1V de 40.
Detailansicht Schloss Türe 1V von 40.

Transition from 90 door to 2V.
Transición de puerta de 90 a 2V.
Übergang von Türe 90 zu 2V.

Jambs for door next to glazed module.
Largueros para hoja de 40 recercada.
Querleisten für Türblatt 40 gerahmt.

2V T-joint.
Encuentro T de 2V.
T-Profil in 2V.

Detail of bottom runner on double-glazed partition.
Detalle ilustrado rodapié partición de doble vidrio.
Detailansicht der Fußleiste für Trennwandsystem mit Doppelverglasung.

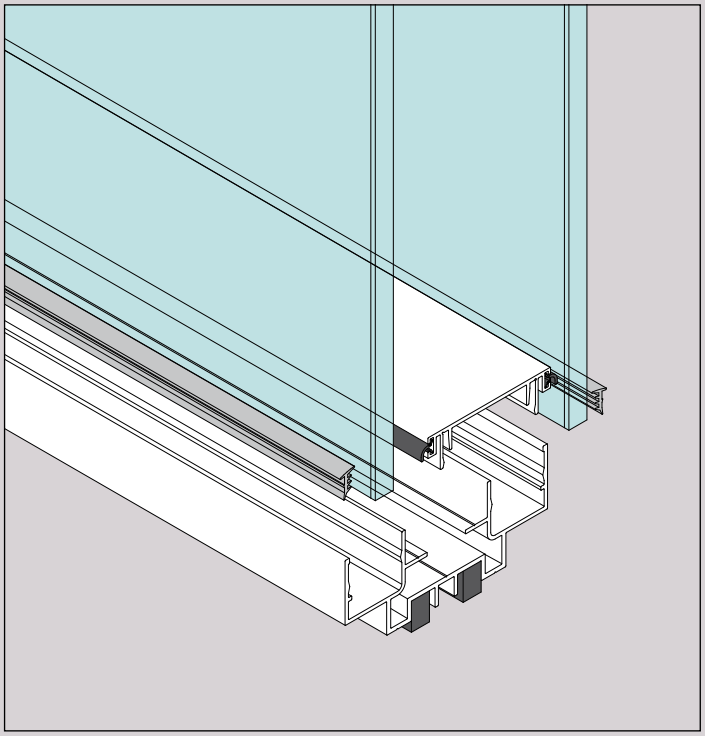

Detail of bottom runner on single-glazed partition.
Detalle ilustrado rodapié partición de un vidrio.
Detailansicht der Fußleiste für Trennwandsystem mit Einfachverglasung.

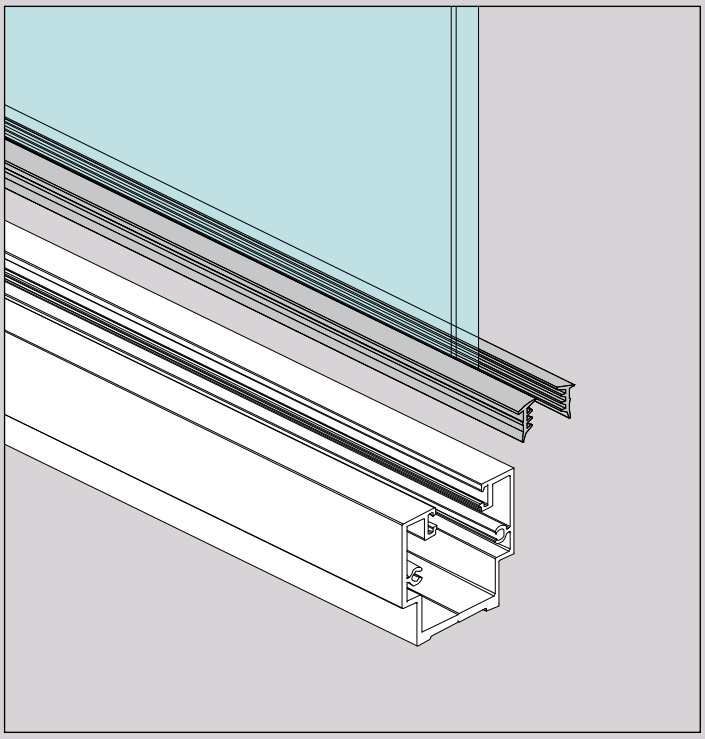

COATINGS

REVESTIMIENTOS • VERKLEIDUNGEN

LACQUERED
LACADOS
LACKIERUNGEN

AK Electric blue
Azul eléctrico

HD Mustard yellow
Amarillo mostaza

NE Black
Negro

VV Spring green
Verde primavera

CV Bright red
Rojo vivo

AJ Navy blue
Azul marino

BG Chocolate
Chocolate

GF Deep grey
Gris profundo

GV Greenish grey
Gris verdoso

CG Burgundy
Granate

AG Storm blue
Azul roto

BT Mocha brown
Tostado

GA Anthracite grey
Gris antracita

VT Laurel green
Verde laurel

RO Red
Rojo

AF Ice blue
Azul gélido

BE Smoke
Humo

GE Mouse grey
Gris ratón

VG Khaki green
Verde caqui

CD Orange
Naranja

AE Grey blue
Azul grisáceo

BD Stone
Piedra

GC Light grey
Gris claro

VP Pistachio green
Verde pistacho

CC Vanilla
Vainilla

BA White
Blanco

BC Cream white
Blanco crema

GD Off white
Blanco sucio

VA Sea blue
Aquamarina

CB Faded white
Blanco roto

WOOD
MADERA
ECHTHOLZ

RB White oak
Roble blanco

MB White s.g.
Mallada blanca

NB White walnut
Nogal blanco

RG Grey oak
Roble gris

MG Grey s.g.
Mallada gris

NG Grey walnut
Nogal gris

RS Black oak
Roble negro

MS Black s.g.
Mallada negra

NN Walnut
Nogal

RC Cream oak
Roble crema

MC Cream s.g.
Mallada crema

NM Honey walnut
Nogal miel

RD Honey oak
Roble miel

MD Honey s.g.
Mallada miel

RP Brown oak
Roble marrón

MP Brown s.g.
Mallada marrón

VINYL
VINILO
VINYL

BA White
Blanco

02 Movinord white
Blanco Movinord

01 Cream
Crema

03 Sandstone
Arenisca

05 Moon grey
Gris luna

43 Aluminium
Aluminio

06 Blue
Azul

27 Beech
Haya

34 Maple
Maple

35 Decape
Decapé

26 Cherry
Cerezo

LAMINATE
MELAMINA
LAMINAT

BA White
Blanco

GC Light grey
Gris claro

AU Birch
Abedul

AA Acacia
Acacia

STRUCTURE AND METAL PANELS

ESTRUCTURA Y PANEL METÁLICO • STRUKTUR UND METALLPANEEL

POLYESTER PLAIN EPOXY
PINTURA EPOXY POLIESTER
EPOXY-POLYESTER-FARBE

AK Electric blue
Azul eléctrico

HD Mustard yellow
Amarillo mostaza

NE Black
Negro

VV Spring green
Verde primavera

CV Bright red
Rojo vivo

02 Movinord white
Blanco Movinord

AJ Navy blue
Azul marino

BG Chocolate
Chocolate

GF Deep grey
Gris profundo

GV Greenish grey
Gris verdoso

CG Burgundy
Granate

01 Cream
Crema

AG Storm blue
Azul roto

BT Mocha brown
Tostado

GA Anthracite grey
Gris antracita

VT Laurel green
Verde laurel

RO Red
Rojo

03 Sandstone
Arenisca

AF Ice blue
Azul gélido

BE Smoke
Humo

GE Mouse grey
Gris ratón

VG Khaki green
Verde caqui

CD Orange
Naranja

05 Moon grey
Gris luna

AE Grey blue
Azul grisáceo

BD Stone
Piedra

GC Light grey
Gris claro

VP Pistachio green
Verde pistacho

CC Vanilla
Vainilla

06 Blue
Azul

BA White
Blanco

BC Cream white
Blanco crema

GD Off white
Blanco sucio

VA Sea blue
Aquamarina

CB Faded white
Blanco roto

29 Mica grey
Gris mica

04 Marengo
Marengo

METALLIE EPOXY
PINTURA METALIZADA
METALLLACKIERUNG

8GP Platinum grey
Gris platino

8GG Graphite grey
Gris grafito

ALUMINIUN
ALUMINIO
ALUMINIUM

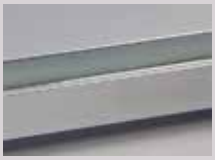

A00 Anodized
Anodizado

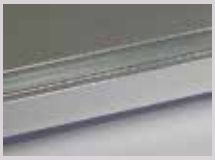

P00 Polished
Pulido

LINE

CHARACTERISTICS • CARACTERÍSTICAS • EIGENSCHAFTEN

Dimensions
Standard module width between axes:
- Blind partition: 1200 mm.
- Glazed partition:
  - 1 or 2 x 1200 modules for 4+4 glass.
  - 1, 2 or 3 x 1200 modules for 5+5 glass.
  - Unlimited 1200 modules for 6+6 glass.

Standard floor/ceiling heights:
- F/C blind partition: 2700 and 3050 mm.
- Blind partition with several panels: 2700, 3050, 3500 and 4500 (only blind B and blind F) mm.
- F/C glazed partition: 2700, 3050 and 3500 mm.
- Glazed partition with several panes: 2700, 3050, 3500 and 4500 mm.
- Mixed partitions: 2700, 3050, 3500 and 4500 (except E) mm.

Height tolerance absorption capacity of blind partition: ±5 mm.

Partition thickness: 90 mm.

Weight/m²:
- With chipboard panels: 25 kg/m².
- With metal panels clad with plasterboard: 30 kg/m².
- With 2 x 12mm-thick panes: 60 kg/m².
- With 1 x 12mm-thick pane: 30 kg/m².

Structure
- Visible profiles and internal structure in Sendzimir galvanised steel and 6063-T6 aluminium.
- Quality according to European standard EN 10346:2009(DX51D+Z).

Paintwork
- Previously degreased.
- Electrostatically coated with polyester powder or polyester epoxy and polymerised in furnace at 200ºC.
- Average paint coat thickness: 50/90 µm.
- Colour tolerance measured per DIN 5033.

Outer faces, mineral fibre, doors and windows
- Chipboard panels, edged and faced with semi-rigid vinyl, fine hardwood, melamine, lacquered or painted metal finishes Total thickness: 16 mm.
- Inner insulation with semi-rigid, 50-mm thick, 30/40 kg/m³ mineral fibre panelling.
- 994 x H x 90/40/10mm door leaves:
  - Blind in chipboard with the same surface finish options as the panels. Approximate weight:
    - 75 kg/unit. Thickness 90 and H=3050 Blind.
    - 65 kg/unit. Thickness 40 and H=3050 Blind
  - Chipboard clad with metal, with the same paint treatment.
    Approximate weight:
    -95 kg/unit. Thickness 90 and H=3050 Blind.
    -60 kg/unit. Thickness 40 and H=3050 Blind.
  - Glazed with aluminium frame, with the same paint treatment. Approximate weight:
    - 105 kg/unit. Thickness 90 and H=3050 Double-glazed.
    - 60 kg/unit. Thickness 40 and H=3050 Single-glazed.
  - Unframed glazed. Approximate weight:
    - 71 kg/unit. Thickness 10 and H=3050 Clarit

- 1931 x H x 40/10mm exterior sliding-door leaves :
  - Blind in chipboard with the same surface finish options as the panels. Approximate weight:
    -75 kg/unit. Thickness 40 and H=3050 Blind.
  - Chipboard clad with metal, with the same paint treatment.
    Approximate weight:
    -63 kg/unit. Thickness 40 and H=3050 Blind.
  - Glazed with aluminium frame, with the same paint treatment.
    Approximate weight:
    -70 kg/unit. Thickness 40 and H=3050 Single-glazed.
  - Unframed glazed.
    Approximate weight:
    -82 kg/unit. Thickness 10 and H=3050 Clarit.

- Fixed, double-glazed windows, with 55-mm gap between panes and thermoplastic seals, or single-glazed with centred pane.
- Panes with thicknesses between 8 and 12 mm.

Fittings
- Hinges and other metal fittings treated with the same paint, zinc coating, etc. depending on case.

Sound insulation
- Blind module (A): R_w=42 dB.
- Glazed module (D) 2 x 6+6 panes: R_w=46 dB.
- Glazed module (D) 2 x 5+5 panes: R_w=42 dB.
- Glazed module (D) 1 x 6+6 pane = R_w=35 dB.
- Blind door = 35 dB.
- Metal module = 45 and 50 dB.
- Blind door = 34 dB.

(Applus-Spain per UNE-EN-ISO 10140-2).

Fire resistance
- Blind metal module (A): EI60.

Ensatec per UNE-EN-ISO 1364-1

Reaction to fire
- Blind metal module (A): B-S1,d0.

Ensatec per UNE-EN-ISO 13501-1

Dimensiones
Modulación horizontal estándar entre ejes:
- Partición ciega: 1200 mm.
- Partición vidriera:
  - 1 o 2 módulos de 1200 para vidrio de 4+4.
  - 1, 2 o 3 módulos de 1200 para vidrio de 5+5.
  - Módulos ilimitados de 1200 para vidrio de 6+6.

Alturas estándar suelo/techo:
- Partición ciega S/T: 2700 y 3050 mm.
- Partición ciega con varios paneles: 2700, 3050, 3500 y 4500 (sólo B ciego y F ciego) mm.
- Partición vidriera S/T: 2700, 3050 y 3500 mm.
- Partición vidriera con varios vidrios: 2700, 3050, 3500 y 4500 mm.
- Mixtos: 2700, 3050, 3500 y 4500 (excepto E) mm.

Capacidad de absorción de tolerancias en altura para partición ciega: ±5 mm.

Espesor del tabique: 90 mm.

Peso/m²:
- Con tableros aglomerados de partículas de madera: 25 kg/m².
- Con panel metálico aplacado con cartón-yeso: 30 kg/m².
- Con 2 vidrios de espesor de 12 mm: 60 kg/m².
- Con 1 vidrio de espesor de 12 mm: 30 kg/m².

Estructura
- Perfiles vistos y estructura interna de acero galvanizado Sendzimir y aluminio 6060-T6.
- Calidad según norma europea EN 10346:2009(DX51D+Z).

Pintura
- Tratamiento previo de desengrase.
- Aplicación electrostática de pintura en polvo poliéster o epoxy-poliéster y polimerizado en horno a 200°C.
- Espesor medio de capa de pintura: 50/90 µ.
- Tolerancia en colorido medidas según DIN 5033.

Paramentos exteriores, lana mineral, puertas y ventanas
- Tableros aglomerados de partículas de madera, canteados y aplacados con revestimientos vinílicos semirrígidos, maderas nobles, melamina, lacado y metálico pintado. Espesor total: 16 mm.
- Aislante interior con panel semirrígido de lana mineral de 30/40 kg/m³ de densidad y 50 mm de espesor.
- Hojas de puerta de dimensiones 994 x H x 90/40/10 mm:
  - Ciega en aglomerado de partículas de madera, con las mismas posibilidades de revestimiento que los tableros. Peso aproximado de:
    - 75 kg/ud. Espesor 90 y H=3050 Ciega.
    - 65 kg/ud. Espesor 40 y H= 3050 Ciega.
  - Metálicas aplacadas sobre aglomerado, con el mismo tratamiento de pintura.
    Peso aproximado de:
    -95 kg/ud. Espesor 90 y H=3050 Ciega.
    -60 kg/ud. Espesor 40 y H= 3050 Ciega.
  - Vidrieras con marco de aluminio, con el mismo tratamiento de pintura. Peso aproximado de:
    - 105 kg/ud. Espesor 90 y H=3050 2 Vidrios.
    - 60 kg/ud. Espesor 40 y H=3050 1 Vidrio.
  - Vidrieras sin enmarcar. Peso aproximado de:
    - 71 kg/ud. Espesor 10 y H=3050 Clarit

- Hojas de puerta corredera por el exterior de

dimensiones 1931 x H x 40/10 mm:
- Ciega en aglomerado de partículas de madera, con las mismas posibilidades de revestimiento que los tableros. Peso aproximado de:
  -75 kg/ud. Espesor 40 y H= 3050 Ciega.
- Metálica aplacada sobre aglomerado, con el mismo tratamiento de pintura.
  Peso aproximado de:
  -63 kg/ud. Espesor 40 y H= 3050 Ciega.
- Vidriera con marcnio, con el mismo tratamiento de pintura.
  Peso aproximado de:
  -70 kg/ud. Espesor 40 y H=3050 1 Vidrio.
- Vidrieras sin enmarcar.
  Peso aproximado de:
  -82 kg/ud. Espesor 10 y H=3050 Clarit.

- Ventanas fijas y juntas termoplásticas de doble vidrio, con espacio libre entre ellos de 55 mm, o vidrio simple centrado.
- Vidrios con espesores comprendidos entre 8 y 12 mm.

Accesorios
- Bisagras y resto de accesorios metálicos tratados con los mismos recubrimientos de pintura, cincados, etc, según casos.

Aislamiento acústico
- Módulo ciego (A): R_w=42 dB.
- Módulo vidriero (D) 2 vidrios 6+6: R_w=46 dB.
- Módulo vidriero (D) 2 vidrios 5+5: R_w=42 dB.
- Módulo vidriero (D) 1 vidrio 6+6: R_w=35 dB.

Applus-España según norma UNE-EN-ISO 10140-2.

Resistencia al fuego
- Módulo ciego metálico (A): EI60.

Ensatec según norma UNE-EN 1364-1

Reacción al fuego
- Módulo ciego metálico (A): B-S1,d0.

Ensatec según norma UNE-EN 13501-1

Dimensionen
Modulbreite zwischen Standardachsen:
- Volltrennwände: 1200 mm.
- Glastrennwände:
  - 1 oder 2 Module von 1200 für Glas 4+4.
  - 1, 2 oder 3 Module von 1200 für Glas 5+5.
  - unlimitierte Module von 1200 für Glas 6+6.

Standardhöhe zwischen Boden/Decke:
- Volltrennwände zwischen Boden/Decke: 2700 und 3050 mm.
- Volltrennwand mit mehreren Scheiben: 2700, 3050, 3500 y 4500 mm (nur B intransparent und F intransparent).
- Glastrennwand Boden/Decke: 2700, 3050 und 3500 mm.
- Glastrennwand mit mehreren Scheiben: 2700, 3050, 3500 und 4500 mm.
- Gemischt: 2700, 3050, 3500 y 4500 (außer E) mm.

Toleranzmarge für die Höhe der Volltrennwand: ±5 mm.

Dicke der Trennwand: 90 mm

Gewicht/$m^{2:}$
- Mit Sperrholzplatten: 25 kg/m^2.
- Mit Metallpaneelen beschichtet mit Holz-Gips: 30 kg/m^2.
- Mit 2 Glasscheiben mit einer Dicke von 12 mm: 60 kg/m^2.
- Mit 1 Glasscheibe mit einer Dicke von 12 mm: 30 kg/m^2.

Struktur
- Sichtbare Profile und Innenstruktur aus verzinktem Stahl Sendzimir und Aluminium 6060-T6.
- Nach europäischer Qualitätsnorm EN 10346:2009(DX51D+Z).

Lackierung
- Vorbehandlung zur Entfettung.
- Elektrostatische Pulverlackierung mit Polyester oder Epoxypolyester und nachfolgender Polymerisation im Ofen bei 200°C.
- Durchschnittliche Dicke der Lackschicht: 50/90 µ.
- Farbtoleranz gemäß DIN-Norm 5033.

Außenflächen, Metallwolle, Türen und Fenster
- Sperrholzplatten, gekantet und beschichtet mit Verkleidungen aus halbhartem Vinyl, Edelhölzern, Melamin, lackiert und mit Metallfarbe. Gesamtdicke: 16 mm.
- Innere Isolierung mit halbharter Platte aus Steinwolle mit 30/40 kg/m3 Dichte und 50 mm Dicke.
- Türblatt mit einer Dimension von 994 x H x 90/40/10 mm:
  - Intransparente Version aus Sperrholzplatte mit denselben Verkleidungsmöglichkeiten wie die Paneele. Ungefähres Gewicht**:**
    - 75 kg/Stück Dicke 90 und H=3050 Standard.
    - 65 kg/Stück Dicke 40 und H= 3050 Standard.
  - Mit Metall beschichtete Sperrholzplatte mit demselben Lackierungsvorgang.
    Ungefähres Gewicht:
    -95 kg/Stück Dicke 90 und H=3050 intransparent.
    -60 kg/Stück Dicke 40 und H= 3050 intransparent.
  - Glastüren mit Aluminiumrahmen mit demselben Lackierungsvorgang. Ungefähres Gewicht:
    - 105 kg/Stück Dicke 90 und H=3050 2 Scheiben.
    - 60 kg/Stück Dicke 40 und H=3050 1 Scheibe.
  - Glastüren ohne Rahmen. Ungefähres Gewicht:
    - 71 kg/Stück Dicke 10 und H=3050 Clarit

- Äußere Schiebetüren mit den Dimensionen 1931 x H x 40/10 mm:
  - Intransparente Version aus Sperrholzplatte mit denselben Verkleidungsmöglichkeiten wie die Paneele. Ungefähres Gewicht:
    -75 kg/Stück Dicke 40 und H= 3050 intransparent.
  - Mit Metall beschichtete Sperrholzplatte mit demselben Lackierungsvorgang.
    Ungefähres Gewicht:
    -63 kg/Stück Dicke 40 und H= 3050 intransparent.
  - ° Glastür mit Rahmen mit demselben Lackierungsvorgang.
    Ungefähres Gewicht:
    -70 kg/Stück Dicke 40 und H=3050 1 Scheibe.
  - Glastüren ohne Rahmen.
    Ungefähres Gewicht:
    -82 kg/Stück Dicke 10 y H=3050 Clarit.

- Fixfenster und thermoplastische Fugen mit Doppelverglasung mit einem Zwischenraum von 55 mm zwischen den beiden Scheiben oder Einfachverglasung zentriert.
- Glasscheiben mit einer Dicke zwischen 8 und 12 mm.

Zubehör
- Die Scharniere und anderes metallisches Zubehör werden auf dieselbe Weise lackiert, verzinkt, etc., je nach Bedürfnis.

Akustische Isolation
- Vollmodul (A): R_w=42 dB.
- Glasmodul (D) 2 Scheiben 6+6: R_w=46 dB.
- Glasmodul (D) 2 Scheiben 5+5: R_w=42 dB.
- Glasmodul (D) 1 Scheibe 6+6= R_w=35 dB.
- Volltür = 35 dB.
- Metallmodul = 45 und 50 dB.
- Türe 2V = 34 dB.

Applus - Spanien gemäß der Norm UNE-EN-ISO 10140-2.

Feuerresistenz
- Vollmodul in Metall (A): EI60.

Prüfung gemäß Norm UNE-EN 1364-1

Feuerresistenz
- Vollmodul aus Metall (A): B-S1,d0.

Prüfung gemäß UNE-EN 13501-1

VERTICAL SECTIONS*

SECCIONES VERTICALES* • VERTIKALE UNTERTEILUNGEN*

A
Blind
Opaco
Nicht transparent

D
2V • 1V
2V • 1V
2V • 1V

B
2V • 1V
2V • 1V
2V • 1V

C
2V • 1V
2V • 1V
2V • 1V

*** Example range. More ranges and information in our technical catalogue and configurator.**
* Gama representativa. Más gama e información en nuestro catálogo técnico y configurador.
* Repräsentative Angebotspalette. Mehr Angebote und Information in unserem technischen Katalog.

E
2V • 1V
2V • 1V
2V • 1V

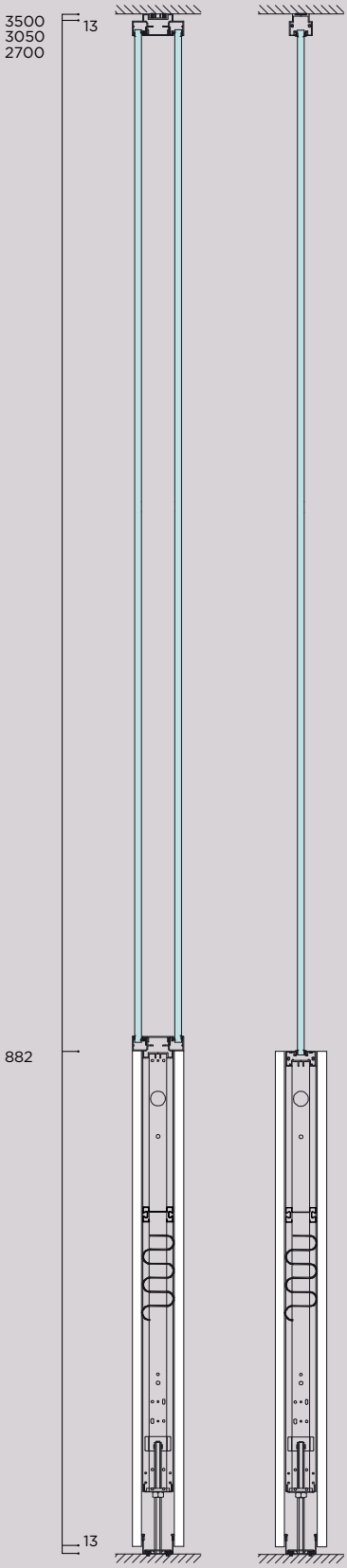

F
2V • 1V
2V • 1V
2V • 1V

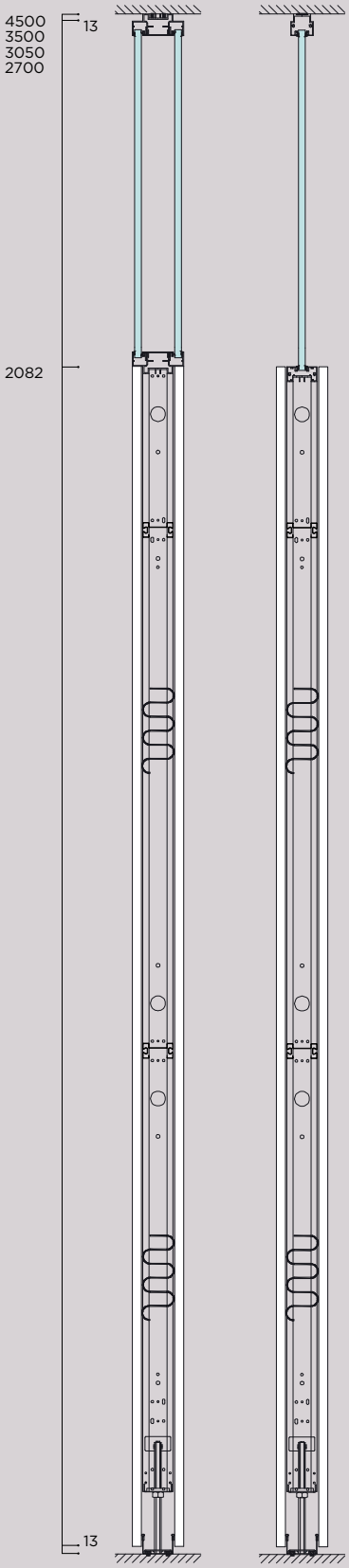

A
Wall cover
Forro
Wandbezug

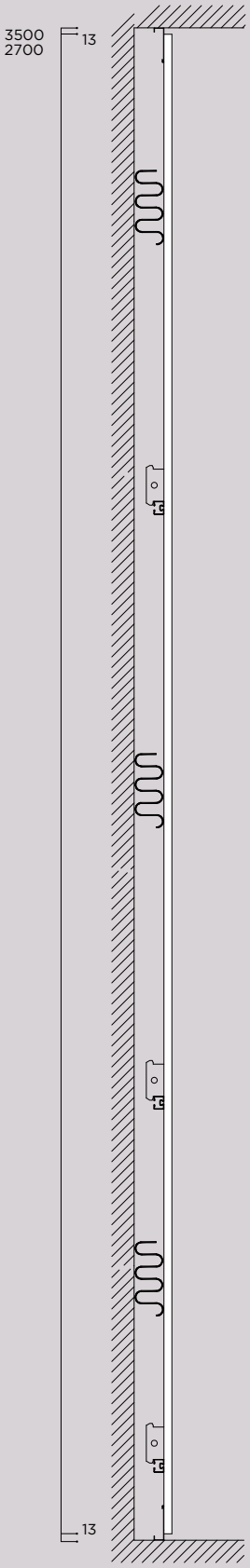

VERTICAL SECTIONS*

SECCIONES VERTICALES* • VERTIKALE UNTERTEILUNGEN*

P o Z
Blind • Framed • Clarit
Ciego • Enmarcada • Clarit
Nicht transparent • Gerahmt • Clarit

G o W
Blind • Framed • Clarit
Ciego • Enmarcada • Clarit
Nicht transparent • Gerahmt • Clarit

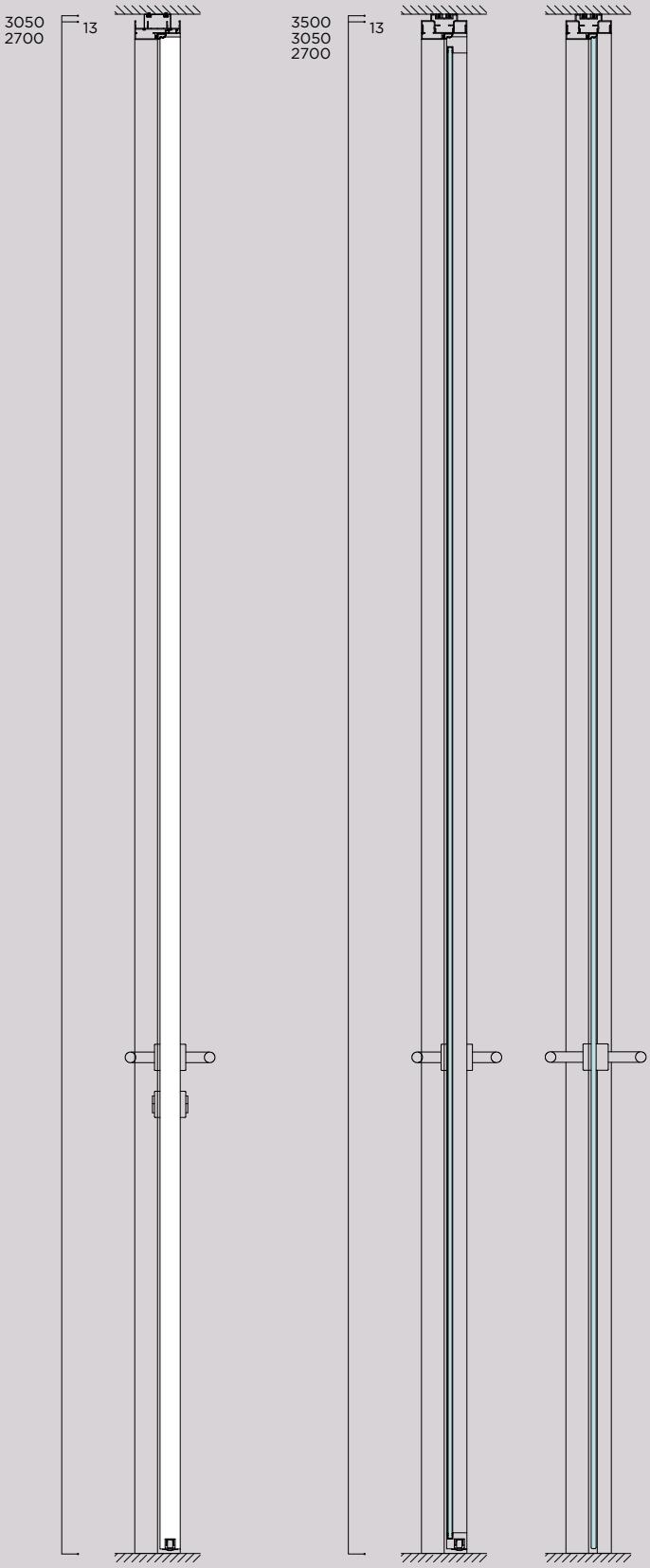

*** Example range. More ranges and information in our technical catalogue and configurator.**
* Gama representativa. Más gama e información en nuestro catálogo técnico y configurador.
* Repräsentative Angebotspalette. Mehr Angebote und Information in unserem technischen Katalog.

K o S
Blind • Framed • Clarit
Ciega • Enmarcada • Clarit
Nicht transparent • Gerahmt • Clarit

G o W
Sliding door: Blind • Framed • Clarit
Puerta corredera: Ciega • Enmarcada • Clarit
Schiebetür: Nicht transparent • Gerahmt • Clarit

MODULES

MÓDULOS • MODULE

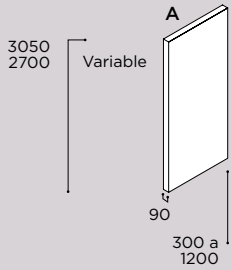

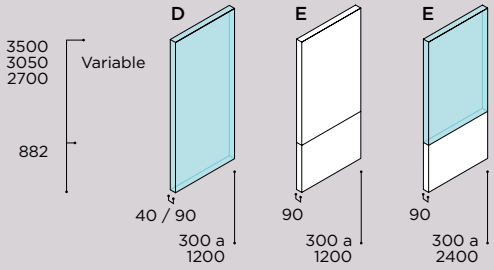

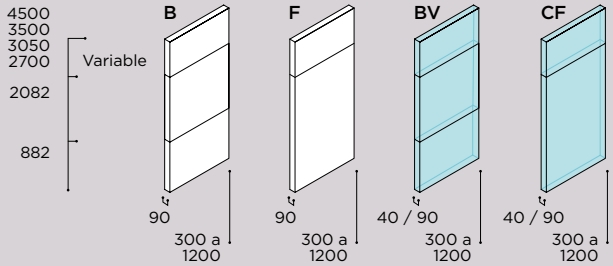

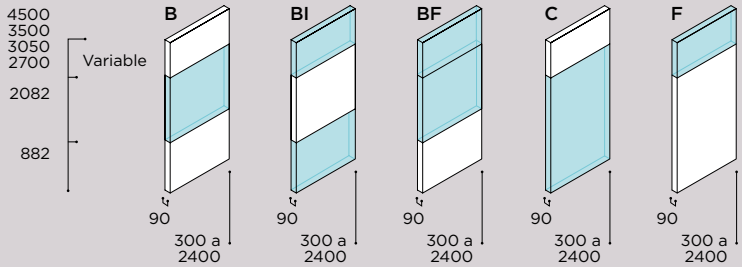

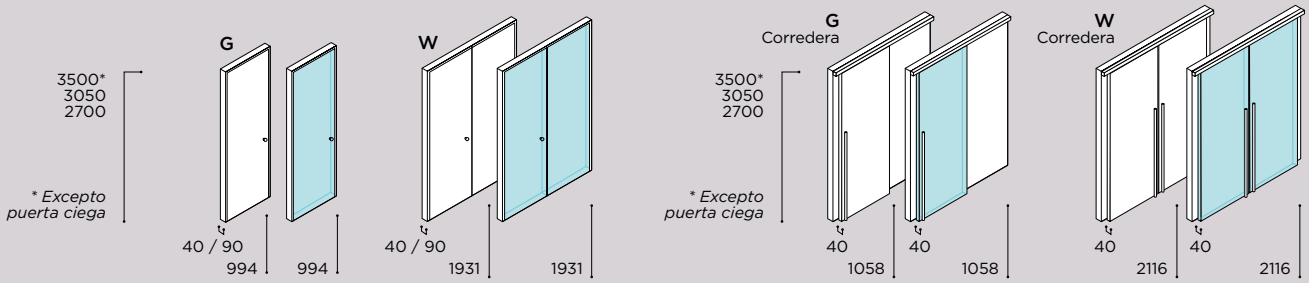

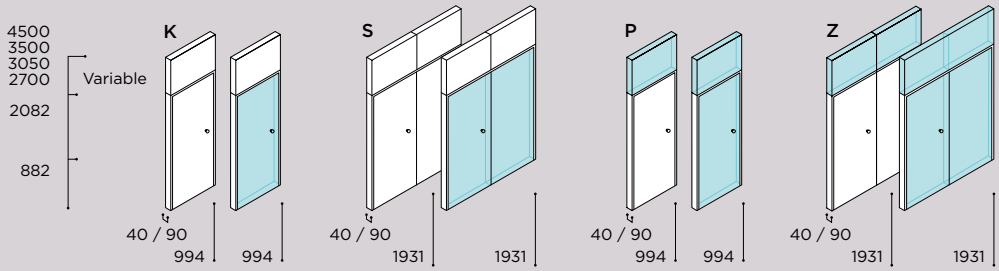

WALL COVER MODULES AND CHARACTERISTICS

MÓDULOS Y CARACTERÍSTICAS DE FORRO • MODULE UND VERKLEIDUNGSDETAILS

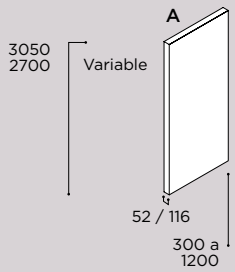

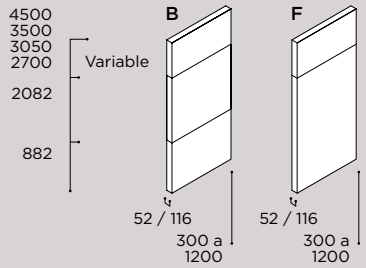

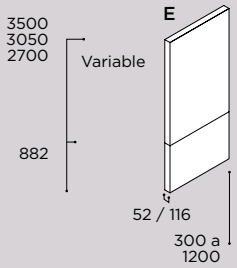

Dimensions
Standard module width between axes:
- Blind partition: 1200 mm.
- Standard floor/ceiling heights:
  ° F/C blind partition: 2700 and 3050 mm.
  ° Blind partition with several panels: 2700, 3050, 3500 and 4500 (only blind B and blind F) mm.

Height tolerance absorption capacity of blind partition:
±5 mm.

Partition thickness: from 56 mm to 118 mm.

Weight/m²:
- With chipboard panels: 25 kg/m².
- With metal panels clad with plasterboard: 30 kg/m².

Structure
- Visible profiles and internal structure in Sendzimir galvanised steel.
- Quality according to European standard EN 10346:2009(DX51D+Z).

Paintwork
- Previously degreased.
- Electrostatically coated with polyester powder or polyester epoxy and polymerised in furnace at 200ºC.
- Average paint coat thickness: 50/90 µm.
- Colour tolerance measured per DIN 5033.

Outer faces, mineral fibre, doors and windows
- Chipboard panels, edged and faced with semi-rigid vinyl, fine hardwood, melamine, lacquered or painted metal finishes Total thickness: 16 mm.
- Inner insulation with semi-rigid, 20-mm thick, 90 kg/m³ mineral fibre panelling.

Fittings
- Metal fittings treated with the same paint, zinc coating, etc. depending on case.

Dimensiones
Modulación horizontal estándar entre ejes:
- Partición ciega: 1200 mm.
- Alturas estándar suelo/techo:
  ° Partición ciega S/T: 2700 y 3050 mm.
  ° Partición ciega con varios paneles: 2700, 3050, 3500 y 4500 (sólo B ciego y F ciego) mm.

Capacidad de absorción de tolerancias en altura para forro:
±5 mm.

Espesor del tabique: desde 56 mm hasta 118 mm.

Peso/m²:
- Con tableros aglomerados de partículas de madera: 25 kg/m².
- Con panel metálico aplacado con cartón-yeso: 30 kg/m².

Estructura
- Perfiles vistos y estructura interna de acero galvanizado Sendzimir.
- Calidad según norma europea EN 10346:2009(DX51D+Z).

Pintura
- Tratamiento previo de desengrase.
- Aplicación electrostática de pintura en polvo poliéster o epoxy-poliéster y polimerizado en horno a 200°C.
- Espesor medio de capa de pintura: 50/90 µ.
- Tolerancia en colorido medidas según DIN 5033.

Paramentos exteriores, lana mineral, puertas y ventanas
- Tableros aglomerados de partículas de madera, canteados y aplacados con revestimientos vinílicos semirrígidos, maderas nobles, melamina, lacado y metálico pintado. Espesor total: 16 mm.
- Aislante interior con panel semirrígido de lana mineral de 90 kg/m³ de densidad y 20 mm de espesor.

Accesorios
- Accesorios metálicos tratados con los mismos recubrimientos de pintura, cincados, etc, según casos.

Dimensionen
Modulbreite zwischen Standardachsen:
- Volltrennwand: 1200 mm.
- Standardhöhen Boden/Decke:
  ° Volltrennwand Boden/Decke: 2700 und 3050 mm.
  ° Volltrennwand mit verschiedenen Elementen: 2700, 3050, 3500 y 4500 mm (nur B intransparent und F intransparent).

Toleranzmarge für die Verkleidung in der Höhe:
±5 mm.

Dicke der Trennwand: zwischen 56 mm und 118 mm.

Gewicht/m²:
- Mit Sperrholzplatten: 25 kg/m².
- Mit Metallplatte beschichtet mit Karton-Gips: 30 kg/m².

Struktur
- Sichtbare Profile und interne Struktur aus verzinktem Stahl Sendzimir.
- Qualität gemäß europäischer Norm EN 10346:2009(DX51D+Z).

Lackierung
- Vorbehandlung zur Entfettung.
- Elektrostatische Pulverlackierung mit Polyester oder Epoxypolyester und nachfolgender Polymerisation im Ofen bei 200°C.
- Durchschnittliche Dicke der Lackschicht: 50/90 µ.
- Farbtoleranz gemäß DIN-Norm 5033.

Außenflächen, Metallwolle, Türen und Fenster
- Sperrholzplatten, gekantet und beschichtet mit Verkleidungen aus halbhartem Vinyl, Edelhölzern, Melamin, lackiert und mit Metallfarbe. Gesamtdicke: 16 mm.
- Innere Isolierung mit halbharter Platte aus Steinwolle mit 90 kg/m³ Dichte und 20 mm Dicke

Zubehör
- Das Zubehör aus Metall wird auf dieselbe Art lackiert, verzinkt, etc., je nach Bedürfnis.

MOVABLE LINE

LINE MÓVIL • LINE MOBIL

•

The movable version brings the finishing touch to the broad, sophisticated world of Line. Solutions of this kind are essential in certain environments which need to be adapted in order to meet functional space requirements.

Vital in multipurpose spaces such as conference rooms, meeting rooms, training rooms and board rooms, the movable partition means that spaces can be created as required at any given moment.

••

El extenso y cuidado mundo de Line se completa con la versión móvil del programa. Este tipo de solución es imprescindible en ciertos entornos que han de ser adaptados para adecuarse a las necesidades funcionales de la instalación.

Vital en espacios polivalentes como salas de conferencias, salas de reunión, salas de formación o salas de juntas, la partición móvil facilita la creación de los espacios necesarios en función de la demanda de cada momento.

Die vielseitige und gepflegte Welt von Line offeriert auch eine mobile Version des Programms. Diese Lösung ist besonders vorteilhaft für Orte, die sich den funktionalen Anforderungen der Einrichtung anpassen müssen.

Das mobile Trennwandsystem ist unentbehrlich in polyvalenten Installationen, wie Konferenzsälen, Sitzungszimmer, Weiterbildungszimmer, Versammlungsorte und erlaubt die Kreation von neuen Räumen, die immer den jeweiligen Anforderungen des Moments entsprechen.

Detail of mono-directional partition carrying system.
Detalle guía tabique monodireccional.
Detailansicht der eindirektionalen Führung der Trennwand.

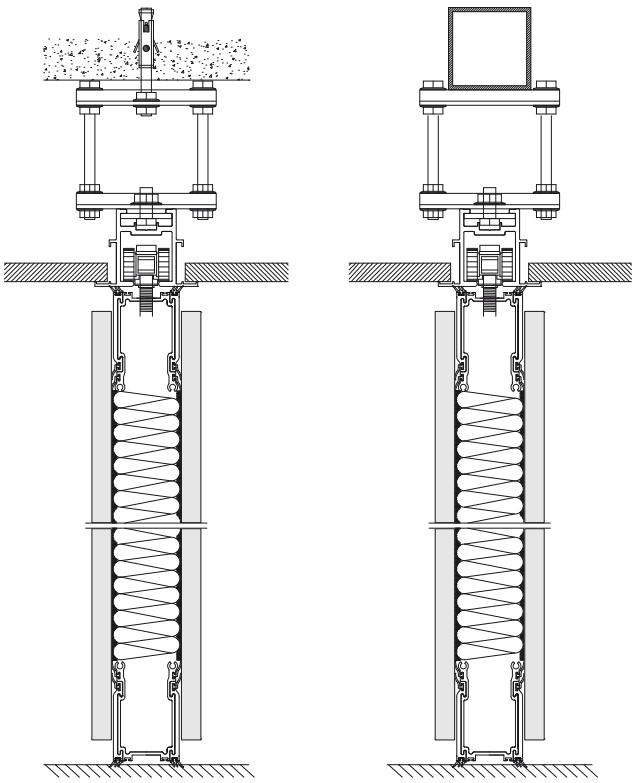

Detail of multi-directional partition carrying system.
Detalle guía tabique multidireccional.
Detailansicht der mehrdirektionalen Führung der Trennwand.

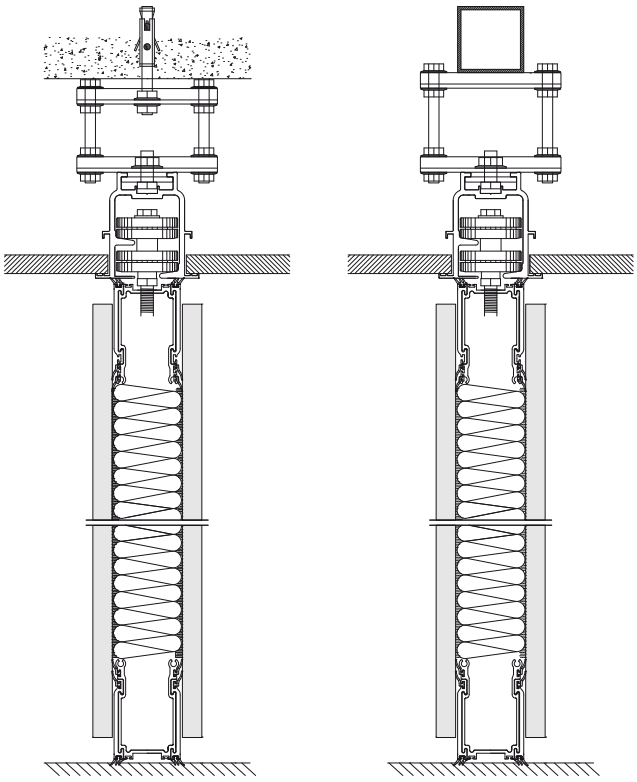

Easy space distribution.
Fácil distribución de espacios.
Einfache Raumeinteilung.

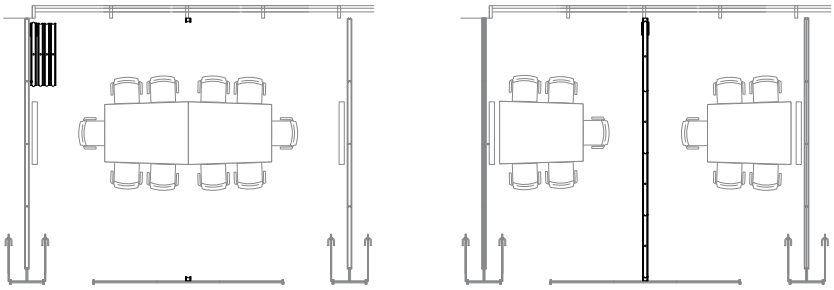

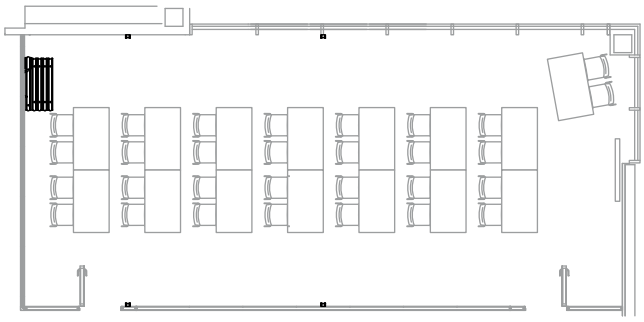

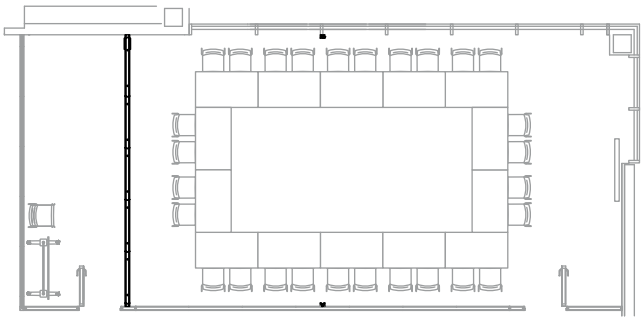

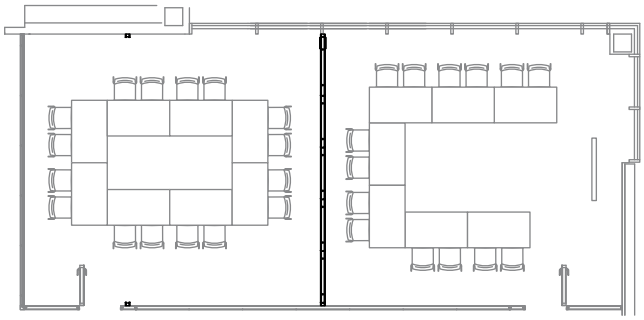

Ideal partition for multipurpose rooms.
Partición ideal para salas polivalentes.
Ideales Trennwandsystem für Mehrzweckräume.

Visible profiling.
Perfilería vista.
Sichtbares Profil.

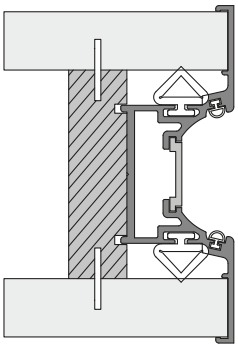

Hidden profiling.
Perfilería oculta.
Unsichtbares Profil.

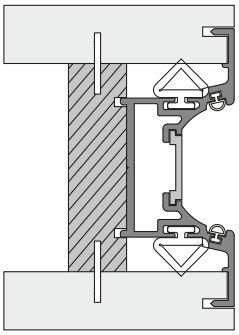

Detail of fastening system.
Detalle sistema fijación.
Detailansicht des Fixierungssystems.

Parking.
Parking.
Parking.

Start.
Arranque.
Anschlusselement.

Detail of crank.
Detalle manivela.
Detailansicht Kurbel.

MODULES

MÓDULOS • MODULE

Multi-directional telescopic module.
Módulo telescópico multi-direccional.
Multidirektionales ausfahrbares Modul.

Multi-directional blind module.
Módulo ciego multi-direccional.
Multidirektionales Vollmodul.

Mono-directional telescopic module.
Módulo telescópico mono-direccional.
Monodirektionales ausfahrbares Modul.

Mono-directional blind module.
Módulo ciego mono-direccional.
Monodirektionales ausfahrbares Modul.

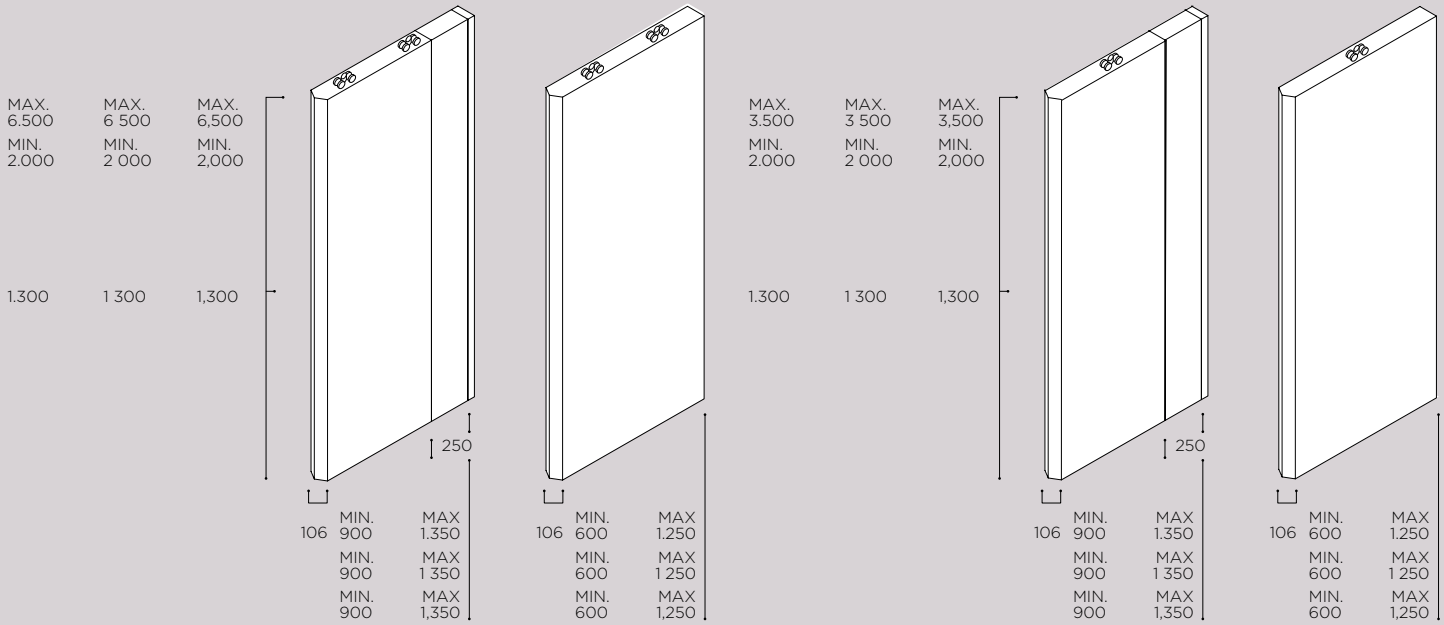

Multi-directional single door.
Puerta simple multi-direccional.
Multidirektionale einfache Türe.

Multi-directional double door.
Puerta doble multidireccional.
Multidirektionale Doppeltüre.

Mono-directional single door
Puerta simple mono-direccional.
Monodirektionale einfache Türe.

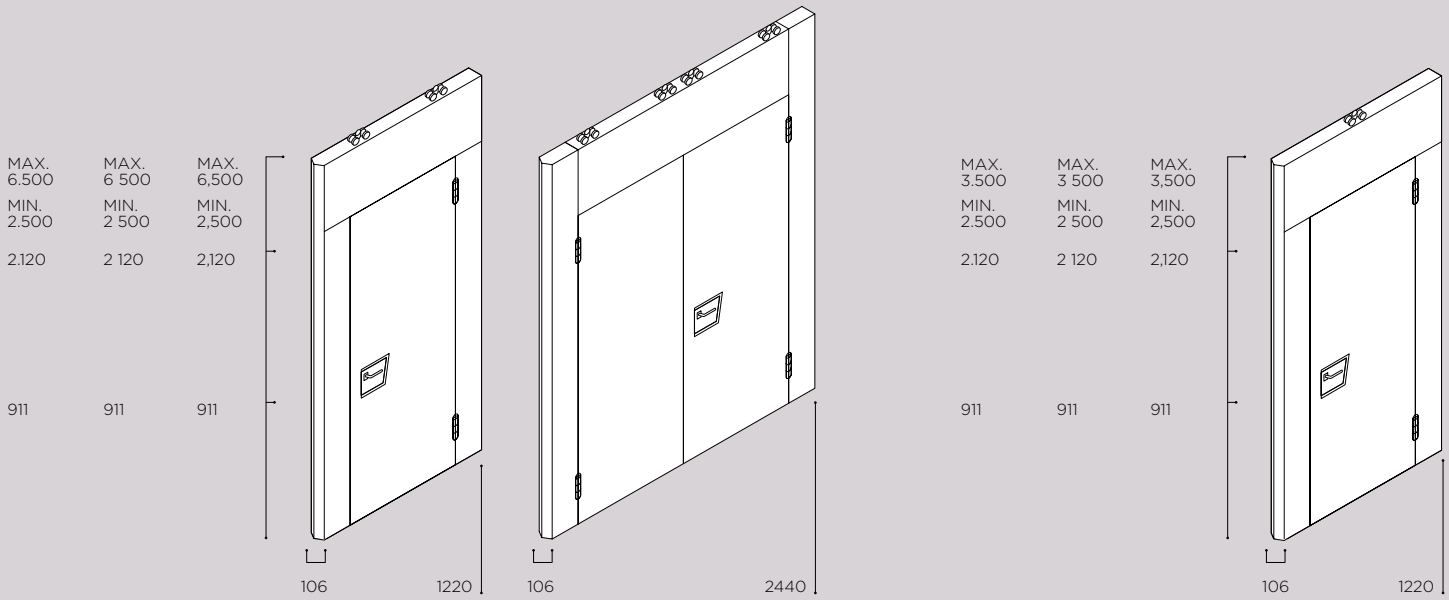

TIPES OF ELEMENTS MOVABLE LINE

TIPOLOGÍA ELEMENTOS LINE MÓVIL • TYPE ELEMENTS LINE MOBIL

Standard module

- Module finished with 19-mm chipboard panelling on each side and a total thickness of 106 mm.
- The panels are edged with aluminium for greater protection; a hidden profiling option is also available.
- The modules lock together vertically thanks to a magnetic fastening system and acoustic seals, and perfect acoustic and thermal insulation is achieved via a side mechanism.
- There are neoprene mechanisms on the top and bottom edges which firmly anchor the modules in position.

Telescopic module

Module which shares the characteristics of the standard module, except that the mechanism is on one face of the panels and is protected by a shield. The mechanism is activated by a few turns of the handle, which expands the upper and lower neoprene seals, together with the module sleeve section, which widens to press against the start and seal the partition to perfection. The moving sleeve has a standard width of 330 mm, extends 120 mm and is 145 mm thick.

Track

Aluminium track (30 micrometre hardened alloy), fixed to the ceiling by means of steel plates and levelling rods, together with Hilti-style expansion anchors on slab ceilings and welding on IPN.

Two types of track and two types of carrying block, depending on the weight, stacking system and type of operation (multi-directional or mono-directional): SP-100 track or SP-200 track

Sound insulation

Sound insulation: 40/45/50 dB. The average weights, depending on the finish and insulation, are 43, 45 and 54 kg/m^2, respectively; on the top-of-the-range version, the interior insulation consists of double acoustic membrane attached to the panels and 70 kg/m^3 mineral fibre.

Single-door module

Module which shares the characteristics of the standard module, except that it incorporates a door leaf with handle and stainless-steel lock housed on both faces. The module has a standard width of 1200 mm, the door leaf has an opening measuring 900 mm x 2120 mm and the entire assembly has a standard thickness of 106 mm.

Start system

Start system to park the modules against the start wall/partition and seal the movable partition perfectly, both visually and acoustically. The system has the same thickness, 106 mm, and the same height as the movable partition, and a standard width of 75 mm. It can be modified for on-site levelling and adaptation to the start wall/partition.

Módulo tipo

- Módulo con acabado de tablero de 19 mm por cada cara con espesor total de 106 mm.
- Los cantos son de aluminio para una mejor protección de los tableros, existiendo la posibilidad que la perfilería también puede ser oculta.
- Su sistema de bloqueo entre módulos que verticalmente se realiza mediante un cierre magnético y juntas fónicas, consiguen un perfecto aislamiento acústico y térmico, mediante un mecanismo lateral.
- En la parte superior e inferior posee un mecanismo de neopreno que se encuentra en el canto, dejando el módulo firmemente anclado en su posición.

Módulo telescópico

Módulo de iguales características al módulo tipo, a excepción que su mecanismo se encuentra en una cara de los paneles, protegido por un escudo. El mecanismo se acciona por medio de varias vueltas de palanca que a su vez hacen expandir tanto los neoprenos superiores e inferiores, como el cabezal del módulo que se ensancha presionando sobre el arranque para finalizar el perfecto cerramiento del tabique, este cabezal móvil tiene una anchura estándar de 330 mm y recoge 120 mm teniendo éste un espesor de 145 mm.

Carril (guía)

Guía de aluminio (aleación endurecida micrón 30), fijada al techo por medio de pletinas de acero y varillas de nivelación, más tacos de expansión tipo Hilti en caso de forjado y soldadura en IPN.

Un mismo tipo de guía y dos tipos de patines, dependiendo del peso, apilamiento y funcionamiento en función de multidireccional o monodireccional, guía SP-100 o guía SP-200.

Aislamiento acústico

El aislamiento acústico de 40/45/50 dB. El peso medio en función del acabado y aislamiento es de 43, 45 y 54 kg/m^2, compuesto en su parte interior en su versión más alta con doble membrana acústica adosada a los paneles y lana de roca de 70 kg/m^3.

Módulo puerta simple

Módulo de iguales características al módulo tipo, a excepción que lleva integrada una hoja de puerta con maneta y cerradura en acero inox. Embutida en ambas caras, el ancho de este módulo es estándar de 1220 mm, al igual que la hoja con un hueco de paso de 900 mm x 2120 mm, teniendo un espesor de 106 mm estándar.

Elemento arranque

Elementos de arranque que constituyen el atraque de los módulos en el muro, para un perfecto sellado del tabique tanto acústico como visual, teniendo el mismo grueso que el muro, 106 mm altura del mismo y un ancho estándar de 75 mm, modificándose en ajuste a nivelaciones del proyecto y situación del muro a ajustar.

Modul typ

- Modul-Ausführung mit Holzplatten von 19 mm beidseitig mit einer Gesamtdicke von 106 mm.
- Die Kanten sind aus Aluminium für einen besseren Schutz der Holzplatten, wobei das Profil auch unsichtbar sein kann.
- Die Module können vertikal mit einem Magnetschloss und phonischen Fugen blockiert werden, wobei dank einem seitlichen Mechanismus eine perfekte akustische und thermische Isolation erreicht wird.
- An den Kanten unten und oben gibt es einen Mechanismus aus Neopren, die das Modul fest in seiner Position verankert.

Ausfahrbares Modul

Modul mit denselben Eigenschaften wie das Modul Typ, mit der Ausnahme, dass sich sein Mechanismus auf einer Seite der Paneele befindet, versteckt hinter einem Schutzschild. Der Mechanismus wird durch mehrfaches Drehen der Kurbel in Betrieb gesetzt, wobei die oberen und unteren Neoprene ausgeweitet werden. Das Kopfstück des Moduls verbreitert sich über dem Anschlusselement, sodass die Trennwand perfekt abgeschlossen wird. Dieses mobile Kopfstück hat eine Standardbreite von 330 mm und kann sich 120 mm einziehen bei einer Dicke der Trennwand von 145 mm.

Führung

Führung aus Aluminium (gehärtete Legierung Mikron 30), an der Decke festgemacht mithilfe von Flachstahl, Nivellierungsstangen und Expansionsdübeln vom Typ Hilti, falls geschmiedet oder geschweißt.

Derselbe Typ von Führungen und zwei Arten von Gleitern je nach Gewicht, Stapelung und multidirektionaler oder monodirektionaler Funktion, Führungsleiste SP-100 oder Führungsleiste SP-200.

Akustische Isolation

Akustische Isolation von 40/45/50 dB. Das Durchschnittsgewicht je nach Fertigung und Isolation beträgt 43, 45 und 54 kg/m^2, in seiner besten Ausführung im Innern zusammengesetzt mit einer doppelten akustischen Membran an den Paneelen und Steinwolle von 70 kg/m^3.

Modul einfache Tür

Modul mit denselben Eigenschaften wie das Modul Typ, aber mit integriertem Türblatt mit Griff und Schloss aus Edelstahl. Beidseits gepresst mit einer Standardbreite von 1220 mm, ebenso das Türblatt mit einer Durchgangsbreite de 900 mm x 2120 mm, mit einer Standarddicke von 106 mm.

Abschlusselement

Abschlusselemente zur Befestigung der Module an der Wand und für eine perfekte Versiegelung sowohl bezüglich der Akustik wie der Sichtbarkeit, mit derselben Dicke wie die Wand und 106 mm Höhe ab Wand, einer Standardbreite von 75 mm, anpassbar je nach Projekt und Situation an die gegebene Wand.

TECHNICAL CHARACTERISTICS MOVABLE LINE

CARACTERÍSTICAS TÉCNICAS LINE MÓVIL • TECHNISCHE EIGENSCHAFTEN LINE MOBIL

Thickness
The modules are 106mm thick and have maximum widths of 1250 mm, standard modules, and 1350 mm, telescopic modules.

Height
- Up to 3500 mm, mono-directional range with SP-100 track.
- 6500 mm, multi-directional range with SP-200 track.

Finishes
The Movable Line partitions can come in the full range of finishes available on the market: unfinished panels ready for decoration or upholstery, fire-resistant panels, melamine, lacquered, varnished fine hardwood veneer, laminate, phenolic, etc.

Soundproofing
While the standard soundproofing on the Movable Line partition is 40 dB, the figure can reach 50 dB. The different levels of sound reduction are achieved by modifying the insulation material inside the partition.

Weight
The system weighs 40 or 70 kg/m^2, depending on the materials used on the outer face and the types of insulation material incorporated according to the sound insulation range.

Operation
The modules are operated via a crank which exerts a hermetic closing force at the top and bottom of the modules of up to 70 kg. A perimeter acoustic seal is fitted inside the finish on each face of the Movable Line system for sound insulation.

Movable Line meets all the sections and specifications of the UNE-41956 “REMOVABLE WALLS” standard.

Espesor
El espesor de los módulos es de 106 mm., en un ancho máximo en módulos tipo de 1250 mm. y de 1350 mm en módulo telescópico.

Altura
- Hasta 3.500 mm. de altura en gama Monodireccional con guía SP-100.
- 6.500 mm. de altura en gama Multidireccional con guía SP-200.

Acabados
Los acabados disponibles para los Tabiques Móviles Line están sujetos a toda la gama de acabados del mercado, paneles en bruto para decorar o tapizar, paneles resistentes al fuego, melaninas, lacados, rechapados de maderas nobles barnizadas, estratificados, fenólicos, etc.

Insonorización
El Tabique Móvil Line posee un estándar de insonorización de 40 dB, llegando hasta 50 dB, las diferentes escalas de atenuamiento acústico se consigue modificando los materiales internos de aislamiento.

Peso
El peso viene indicado por los materiales utilizados para la cara exterior y los tipos de aislantes utilizados según la gama de aislamiento acústico, siendo de 40 y 70 kg/m^2.

Funcionamiento
El accionamiento de los módulos se realiza mediante manivela de giro, enviando una fuerza de cierre herméticos en parte superior e inferior de hasta 70 kg. El sistema Line móvil conlleva en cada cara de elemento una junta fónica perimetral interna al acabado, consiguiendo el aislamiento fónico perfecto.

Line móvil, cumple la norma UNE-41956 “MUROS MÓVILES” en todos sus apartados y especificaciones.

Dicke
Die Dicke der Module beträgt 106 mm, mit einer maximalen Breite von 1250 mm für die Module Typ und 1350 mm für die ausfahrbaren Module.

Höhe
- Bis 3.500 mm Höhe für das monodirektionale Sortiment mit einer Führung SP-100.
- 6.500 mm Höhe für das multidirektionale Sortiment mit einer Führung SP-200.

Fertigung
Die Trennwände von Line mobil stehen in allen auf dem Markt gängigen Ausführungen zur Verfügung, Paneele in Rohzustand die dekoriert oder tapeziert werden können, feuerresistente Paneele, in Melamin, lackiert, ausgeschlagen mit gebeizten Edelhölzern, stratifiziert, phenolisch etc.

Schallisolation
Die Trennwand Line mobil besitzt einen Schallisolationsstandard von 40 dB, der bis zu 50 dB reichen kann. Durch die Modifizierung der inneren Isoliermaterialien können verschiedene Stufen der Schalldämpfung erreicht werden.

Gewicht
Das Gewicht wird bestimmt durch die für die Außenseite verwendeten Materialien und durch die Art der Isolation je nach Schallisolierung und beträgt 40 und 70 kg/m^2.

Funktionsweise
Die Module werden mithilfe einer Drehkurbel betrieben, wobei bis zu 70 kg Verschlusskraft auf den unteren und oberen Teil ausgeübt wird. Beim System Line mobil ist jede Elementseite im ganzen Umfang mit phonischen Fugen innerhalb der Fertigung ausgestattet, was eine perfekte phonische Isolation erlaubt.

Line mobil erfüllt in jeder Hinsicht und jeder Einzelheit die Norm UNE-41956 “BEWEGLICHE WÄNDE”.

dynamobel

Dynamobel S.A.

CENTRAL INBOX, SPAIN
Ctra. Madrid Km 24
31350 Peralta
Navarra, Spain
T +34 948 750 000
F +34 948 750 750
info@dynamobel.com

CENTRAL BOX, SPAIN
Ctra. de Guipúzcoa Km 7,5
Apdo. 1074 31080 Pamplona
Navarra, Spain
T +34 948 303 171
F +34 948 302 581
info@dynamobel.com

We are breaking out of the rigid structure through which many companies in the sector impose standard solutions without questioning the constraints these place on good ideas.

Our aim is to venture beyond, stay one step ahead, because we believe that good ideas deserve more than a simple, all-embracing solution.

We work to understand designers and look into ways of solving their work, providing a suitable balance between customisation and industrialisation. Good ideas do not compromise form or function. We will defend that come what may.

Nos salimos de la estructura rígida de muchas empresas del sector en el que se imponen soluciones estándar sin cuestionarse las limitaciones que éstas imponen en las buenas ideas.

Nuestro propósito es ir más allá, un paso por delante, porque creemos que las buenas ideas merecen más que una solución masiva.

Trabajamos por entender a los creadores y explorar formas de resolver sus obras, que ofrezcan un adecuado equilibrio entre personalización e industrialización. Las buenas ideas no comprometen forma ni función. Defenderemos esto ante todo.

Wir haben uns von den starren Strukturen gelöst, in denen viele Unternehmen des Sektors verharren, indem sie Standardlösungen bieten, ohne sich dabei die Frage zu stellen, in welchem Maße diese die Umsetzung guter Ideen einschränken.

Wir haben es uns zum Ziel gesetzt, weiter zu denken und immer einen Schritt voraus zu sein, denn wir sind überzeugt, dass eine gute Idee mehr verdient als einfach nur eine vorgefertigte Lösung.

Wir bemühen uns, die Menschen, die Ideen entwickeln, zu verstehen, und versuchen, Mittel und Wege zu finden, um diese Ideen zu verwirklichen, ohne dabei jedoch ein angemessenes Gleichgewicht zwischen Individualität und Standardisierung aus dem Auge zu verlieren. Gute Ideen beeinträchtigen weder Form noch Funktion. Diesen Standpunkt vertreten wir mit allem Nachdruck.

España

españa,
technology
for life.

DESIGN DYNAMOBEL
PHOTO STYLING DYNAMOBEL
PHOTOGRAPHY KLONA, DYNAMOBEL

KJM/CAT/107/11

© DYNAMOBEL. ALL RIGHTS RESERVED.
REPRODUCTION OF THE WHOLE OR ANY PART OF THE CONTENTS IS PROHIBITED.