BE WOOD
TABOURET

FICHE TECHNIQUE

DIMENSIONS

1 4 pieds bois

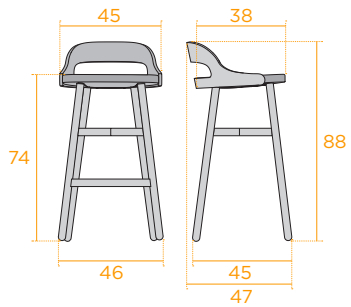

2 Luge : option avec patins

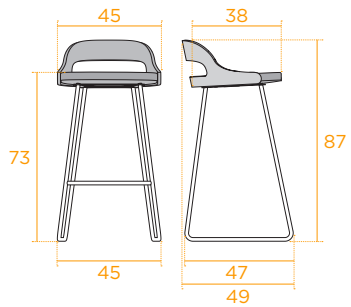

		1	2
kg	Poids (kg)	5,5	6,5
Ta	Tissu de l'assise (ml)	0,23	0,23
Pa	Cuir de l'assise (m^2)	0,23	0,23

DESCRIPTION

DOSSIER

Panneau multilame, encollées entre elles, de 14 mm d'épaisseur, façonné et découpé dans une forme ergonomique.

On pourra le voir dans une finition de placage intérieur et extérieur de bois de chêne et vernis transparent. Celui-ci est fixé à l'assise à l'aide de 3 profils d'angle de 2 mm d'épaisseur.

ASSISE

Support réalisé en bois mélaminé de 19 mm d'épaisseur.

Sur ce support est encollé un caoutchouc-mousse souple de 27 mm d'épaisseur moyenne et d'une densité de 40 kg/m3, sur lequel est posé le tissu.

BASE

- **4 pieds bois** - Formée de 4 pieds usinés en chêne vernis transparent, Ø32 et un croisillon formé d'un profil en frêne rectangulaire de 32 x 22 mm.

  Cet ensemble est fixé, par 4 vis à bois de 7x70 mm, à une plaque en acier de 32 x 3 mm et à l'assise , par des vis M6x20 mm.

- **Armature luge -** Ensemble soudé formé par deux pieds latéraux en tube d'acier haute résistance de 16 x 2 mm de diamètre, un cadre supérieur de 3 mm d'épaisseur et une traverse avant / repose-pieds, avec option d'appui au sol avec des patins.

  Toute la structure peinte reçoit un pré-traitement consistant en un dégraissage, lavage et phosphatage suivi d'une couche de poudre époxy de 60/80 microns, et d'un processus ultérieur de polymérisation. Ce revêtement en poudre est conforme à la réglementation en vigueur UNE 23827-90 concernant la réaction au feu.

TAUX DE RECYCLAGE

CERTIFICATIONS

AIDIMA
INSTITUTO TECNOLÓGICO DEL MUEBLE Y AFINES

UNE EN 16139
UNE-EN 1728